MATELIGHT®

深圳市美特光电子有限公司
SHENZHEN MATELIGHT ELECTRONICS CO.,LTD.

扫一扫美特光公众号

扫一扫加微信

深圳市美特光电子有限公司
企 业：QQ:3001291430
电 话：13420946693
邮 箱：hedy.xu@matelight.com
网 址：http://www.matelight.cn/
地 址：深圳市宝安区石岩街道上屋社区爱群路同富裕工业区8-5号厂房5楼

MATELIGHT

深圳市美特光电子有限公司
SHENZHEN MATELIGHT ELECTRONICS CO.,LTD





接收头灯珠画册

十一年LED封装经验 光电子器件源头厂家

ELEVEN YEARS OF LED PACKAGING EXPERIENCE, SOURCE MANUFA
CTURER OF OPTOELECTRONIC COMPONENTS





公司简介

深圳市美特光电子有限公司

SHENZHEN MATELIGHT ELECTRONICS CO.,LTD.

深圳市美特光电子有限公司创立于2014年,专业从事研发、生产和销售光电子器件的半导体国家高新技术企业。

公司位于深圳市宝安区石岩街道上屋社区爱群路同富裕工业区8-5号厂房,拥有超2000平方无层洁净生产车间。我们的核心研发团队均来源于台湾知名光电龙头企业，拥有20年研发经验。

我们主营产品：发光二极管(LAMP LED 、SMD LED 、红外发射接收对管）、光电耦合器、光电开关、光电传感器等光电子器件。

我们的团队成员均来自于原始亿光、光宝电子。多年的光电器件行业沉淀，使美特光电子产品广泛适用于智能消费电子、工业仪器、监控感应、光幕光栅、新能源、汽车电子等领域。美特光电子以专业的产品应用知识搭配及时有效的服务解决客户难题，热情的服务标准享誉业界。相较于同业，美特光电子在产品制造上更为严格。实行各制程的首件检查、严格执行SPC，以察觉微小的变异，确保高品质产品。保障客户的权益，赢得广大客户的支持与信赖。

2015年12月通过ISO9001质量认证体系，以及台系OEM代工厂的质量检验标准。展望未来，美特光电子将继续以高品质产品搭配专业知识服务客户，开拓更宽广的光电产品市场版图。

Copyright © 2022 MTGDZ . All rights reserved . Subject to change without notice

MATELIGHT

MATELIGHT DCC
RELEASE

DEVELOPMENT HISTORY
发展历程

2014
深圳市美特光电子有限公司在福田区正式成立，并创立了 MATELIGHT "MATELIGHT/美特光"品牌,主营产品类别:CHIP LED获得了多项实用型专利及软著。

2015
因公司发展需要覆盖世界各区域营销，打造美特光国际品牌，正式成立 美特光分公司:美特光电子(香港)有限公司

2016
深圳市美特光电子有限公司被交易网评选为:"2016年度优质供应商 "LED/光电类十强企业

2017
深圳市美特光电子有限公司加入深圳电子商会。

2018
获得了华强电子评选光电器件类"最高人气供应商"

2019
美特光子公司与台湾光宝科技签订中国大陆华北区光电事业群代理商。并成立电商平台:光宝易购。

2020
美特光经过多年来的沉淀以及投资投美特光品牌入，LED口碑良好，深受市场的认可。

2021
我们在印度、杭州、上海、均有"MATELIGHT/美特光"的授权代理经销商

2022
成立于美特光上海市分公司,进军华东市场的布局以及销售也为了更好的服务临边客户。被华强电子网评选为光电类:"优质供应商"

2023
公司拥有生产各种全自动化先进设备及检测设备,相关售后配套健全，卓越优秀的营销团队。为公司的技术，生产，销售服务提供良好的运作体系及品质保障。

2024
投资在深圳西丽设立研发基地:推出MATELIGHT/美特光自主品牌光耦以及光电开关的生产。

2025
美特光电子喜迁于深圳宝安石岩工厂增加产线LAMP LED 以及TOP LED的封装拥有30条封装线

Copyright © 2022 MTGDZ . All rights reserved . Subject to change without notice

贴片红外接收头产品

贴片单球接收头

	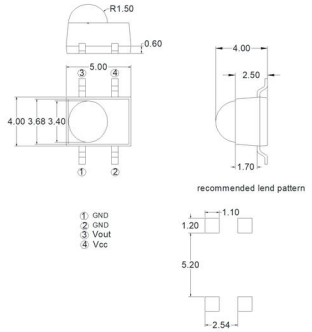
MT-IRM5040CGH38-TRZ	正贴，静态电流0.5mA，抗WIFi/5G/电源干扰，可解常规码
MT-IRM5040CJH38-TRZ	正贴，静态电流0.5mA，抗WIFi/5G/电源干扰，可解连续码

贴片双球接收头

	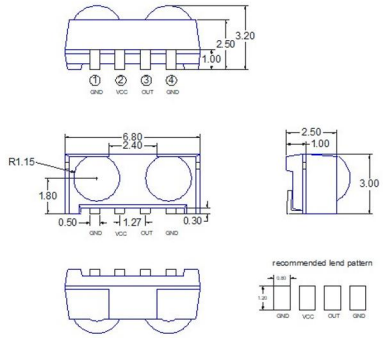
MT-IRMR73BF38-TRA	侧贴，静态电流0.3mA，抗WIFi/5G干扰，可解常规编码
MT-IRMR73AP38-TRZ	正贴，静态电流0.2mA，抗WIFi/5G干扰，可解常规编码
MT-IRMR73138-TRA	侧贴，静态电流0.5mA，解连续码

Copyright © 2022 MTGDZ . All rights reserved . Subject to change without notice

MATELIGHT
MATELIGHT DCC RELEASE

贴片接收头产品

贴片单球接收头

	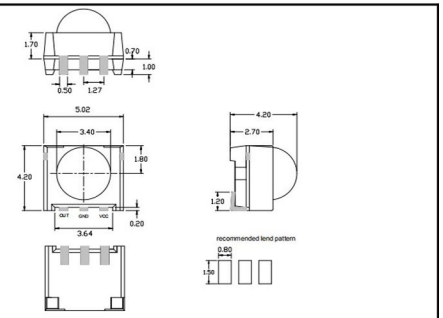
MT-IRM5042AOC38-TRZ	正贴，静态电流0.2mA，抗WIFi/5G干扰，用于红外触控感应
MT-IRM5042BYC38-TRZ	正贴，静态电流0.3mA，抗WIFi/5G干扰，可解常规编码
MT-IRM5042CJC38-TRZ	正贴，静态电流0.5mA，抗WIFi/5G/电源干扰，可解连续码
MT-IRM5042AWL38-TRZ	正贴，超低功耗0.1mA，抗WIFi/5G干扰，可解常规编码

贴片单球接收头

	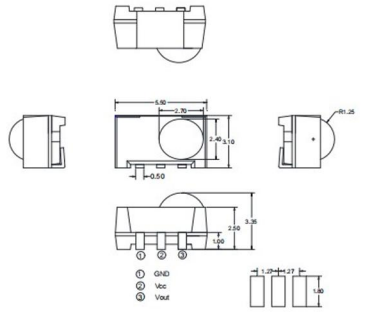
MT-IRMR53BT38-TRA	侧贴，静态电流0.2mA，抗WIFi/5G干扰，可解常规编码
MT-IRMR53CG38-TRA	侧贴，静态电流0.5mA，抗WIFi/5G/电源干扰，可解常规编码
MT-IRMR53CJ38-TRA	侧贴，静态电流0.5mA，抗WIFi/5G/电源干扰，可解连续码

Copyright © 2022 MTGDZ . All rights reserved . Subject to change without notice

http://www.matelight.cn

贴片接收头产品

超小贴片接收头

	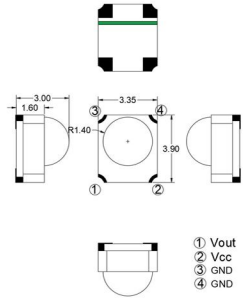
MT-IRM4032AO38-TRZ	正贴，静态电流0.2mA，抗WIFi/5G干扰，用于红外触控感应
MT-IRM4032CJ38-TRZ	正贴，静态电流0.4mA，抗WIFi/5G干扰，可解连续码
MT-IRM4032AWL38-TRZ	正贴，超低功耗0.1mA，抗WIFi/5G干扰，可解常规编码
MT-IRM4032BZL38-TRZ	正贴，静态电流0.2mA，抗WIFi/5G干扰，可解常规编码

超薄贴片接收头

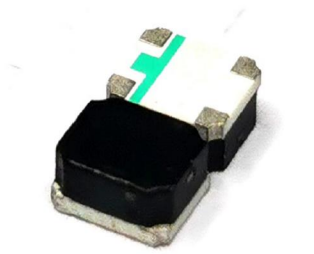	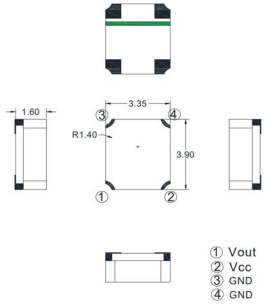
MT-IRM4032FC38-TRZ	正贴，静态电流0.5mA，抗WIFi/5G干扰，解常规编码
MT-IRM4032CG38-TRZ	正贴，静态电流0.5mA，抗WIFi/5G/电源干扰，可解常 规编码
MT-IRM4032CJ38-TRZ	正贴，静态电流0.5mA，抗WIFi/5G/电源干扰，可解连续码

Copyright © 2022 MTGDZ . All rights reserved . Subject to change without notice

MATELIGHT

MATELIGHT DCC RELEASE

贴片接收头

超小贴片接收头

	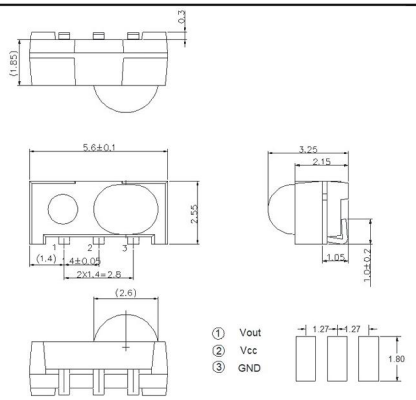
MT-IRMR52CJ38-TRA	侧贴，静态电流0.3mA，抗WIFi/5G/电源干扰，可解连续码
MT-IRMR52CP38-TRA	侧贴，静态电流0.3mA，抗WIFI/5G/电源干扰，可解RCMM编码

1206贴片发射管

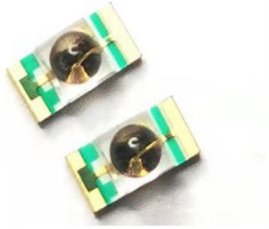	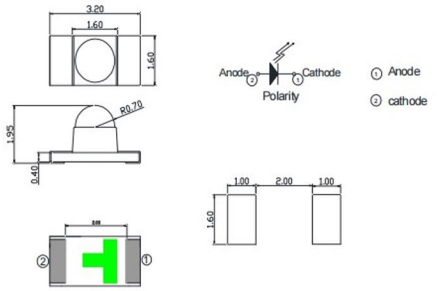
MATE-C950IRC-940(FJ)	正贴，角度30度，940四元反极性芯片高功率芯片
MATE-C950IRC-850	正贴，角度30度，850四元反极性芯片高功率芯片
MATE-C950IRC-940	正贴，角度30度，940三元正极性芯片

Copyright © 2022 MTGDZ . All rights reserved . Subject to change without notice

贴片接收头产品

1204贴片发射管

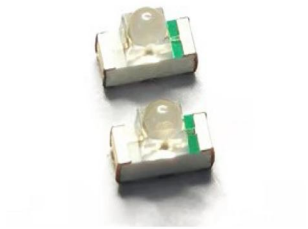	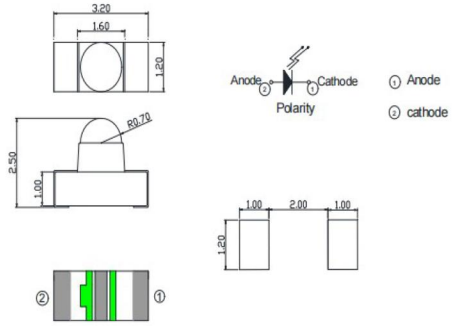
MATE-S950C-940	侧贴，940四元反极性芯片高功率芯片
MATE-C950C-940	正贴，940四元反极性芯片高功率芯片
MATE-C950C-940(FJ)	正贴，940四元反极性芯片高功率芯片

4228贴片发射管

	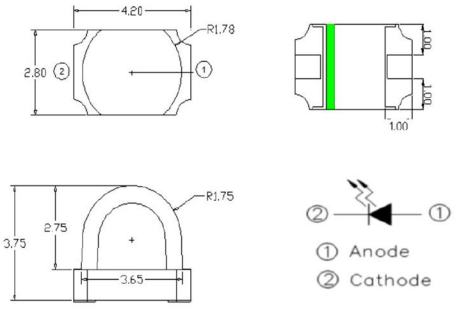
MATE-4228IRC(FJ)	正贴，角度90度，940四元反极性芯片高功率芯片
MATE-4228IRC-850(FJ)	正贴，角度90度，850四元反极性芯片高功率芯片

Copyright © 2022 MTGDZ . All rights reserved . Subject to change without notice

MATELIGHT

MATELIGHT DCC
RELEASE

贴片接收管产品

0603贴片接收管

	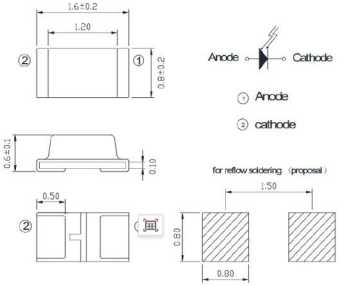
MATE-C191PD	正贴光电二极管，黑色封装，角度120度，可接收红外光
MATE-C191PTC	正贴，光敏三极管，透明封装，可接收可见光和红外光
MATE-C191PTB	正贴，光敏三极管，黑色封装，可接收红外光

1206贴片接收管

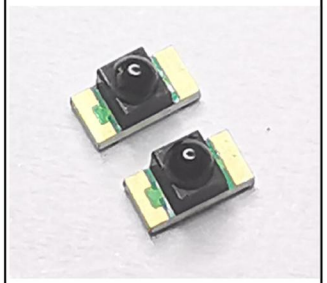	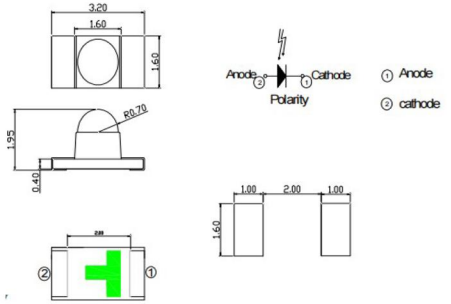
MATE-C950PTC	正贴，光电二极管，透明封装，可接收可见光和红外光
MATE-C950PTB	正贴，光电二极管，黑色封装，只能接收红外光
MATE-C950PD	正贴，光敏三极管，黑色封装，只能接收红外光

Copyright © 2022 MTGDZ . All rights reserved . Subject to change without notice

http://www.matelight.cn

贴片接收管产品

1211贴片接收管

 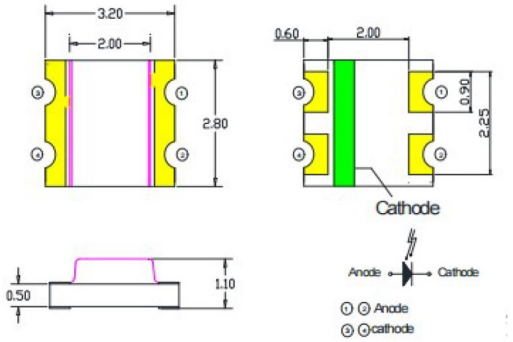	
MATE-C155PTC	正贴，光电二极管，透明封装，可接收可见光和红外光
MATE-C155PTB	正贴，光电二极管，黑色封装，只能接收红外光
MATE-C155PTB	正贴，光电二极管，黑色封装，只能接收红外光

4228贴片接收管

 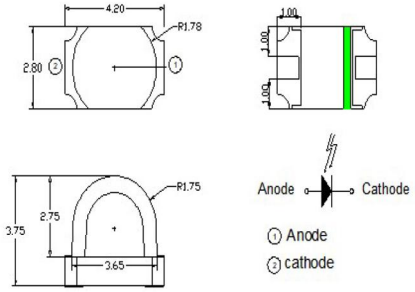	
MATE-4228PDB	正贴，光电二极管，黑色封装，只能接收红外光
MATE-4228PTB	正贴，光敏三极管，黑色封装，只能接收红外光

Copyright © 2022 MTGDZ . All rights reserved . Subject to change without notice

MATELIGHT

MATELIGHT DCC
RELEASE

直插发射管产品

3mm直插发射管

 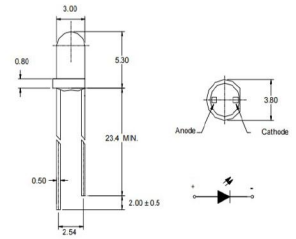	
MATE-304IRC-940	940三元正极性芯片，角度30度
MATE-304IRC-940(FJ)	940四元反极性芯片高功率芯片
MATE-304HIRC-850	850三元正极性芯片，角度30度
MATE-304HIRC-850	850三元正极性芯片，角度30度

5mm直插发射管

 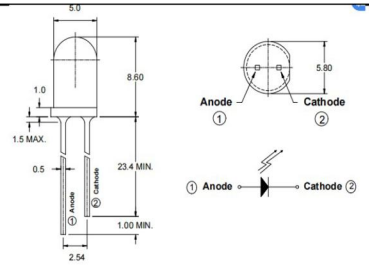	
MATE-504IRC-940-M20	940三元正极性芯片，角度20度
MATE-504IRC-940-M30	940三元正极性芯片，角度30度
MATE-504IRC-940-M40	940三元正极性芯片，角度40度
MATE-504IRC-940-M50	940三元正极性芯片，角度50度
MATE-504HIRC-850-M20	850三元正极性芯片，角度20度
MATE-504HIRC-850-M20	850四元正极性芯片，角度20度

Copyright © 2022 MTGDZ . All rights reserved . Subject to change without notice

http://www.matelight.cn

直插发射管产品

浅蓝色直插发射管

	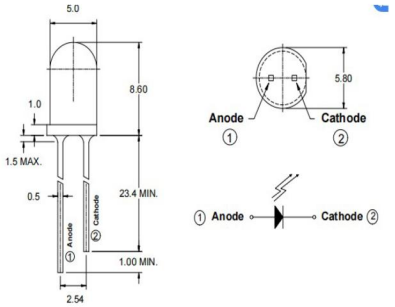
MATE-504IR-940-M20	940三元正极性芯片，角度20度
MATE-504IR-940-M30	940三元正极性芯片，角度30度
MATE-504IR-940-M40	850三元正极性芯片，角度40度

假贴片接收管

	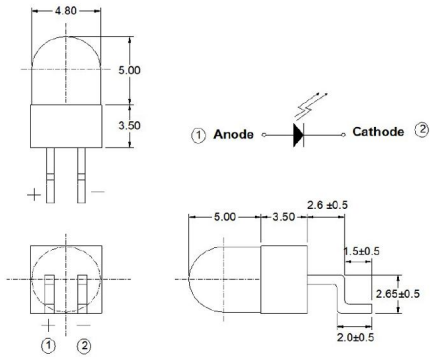
MATE-044B7M01	940三元正极性芯片，角度30度

Copyright © 2022 MTGDZ . All rights reserved . Subject to change without notice

MATELIGHT
MATELIGHT DCC RELEASE

直插接收管产品

3mm透明接收管

	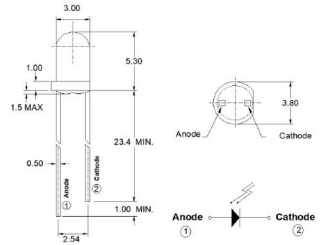
MATE-304DC	光电二极管，透明封装，可接收可见光和红外光
MATE-304PTC	光敏三极管，透明封装，可接收可见光和红外光
MATE-304PTB	光电二极管，黑色封装，可接收可见光和红外光
MATE-304PDB	光敏三极管，黑色封装，可接收可见光和红外光

3mm黑色接收管

	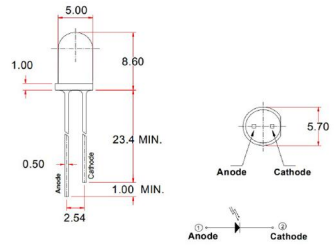
MATE-504PDB	光电二极管，黑色封装，可接收红外光
MATE-504PDB	光电二极管，黑色封装，可接收红外光
MATE-504PDC	光电二极管，透明封装，可接收可见光和红外光
MATE-504PTB	光敏三极管，黑色封装，可接收红外光

Copyright © 2022 MTGDZ . All rights reserved . Subject to change without notice

直插接收管产品

方形接收管

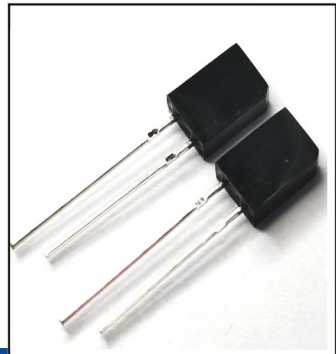	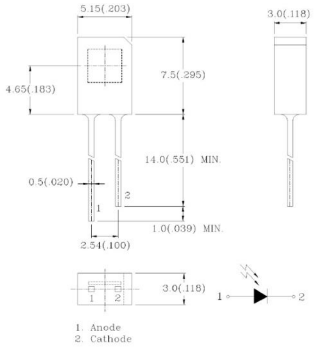
MATE-457PDB-120m	光电二极管，120MIL芯片黑色封装，可接收红外光
MATE-457PDB-120m	光电二极管，120mil芯片黑色封装，可接收红外光
MATE-457PDB-90m	光电二极管，90mil芯片黑色封装，可接收红外光
MATE-457PDC-120m	光电二极管，120mil芯片透明封装，可接收可见光和红外光

假贴片接收管

	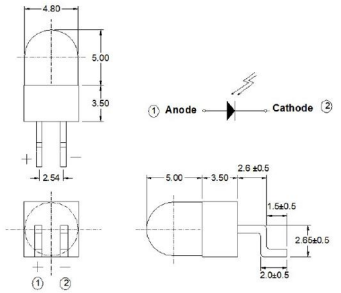
MT-PD-004G	光电二极管，60mil芯片黑色封装，可接收红外光

Copyright © 2022 MTGDZ . All rights reserved . Subject to change without notice

MATELIGHT
MATELIGHT DCC RELEASE

直插接收头产品

大鼻梁接收头

	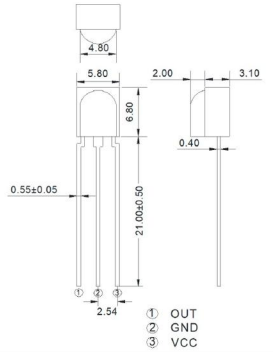
MT-IRM1BT38L	低功耗静态电流0.5mA，抗WIFi/5G干扰，可解常规编码
MT-IRM1BZ38L	低功耗静态电流0.2mA，可解常规编码
MT-IRM1CJ38H	静态电流0.5mA，抗WIFI/5G，解连续码

鼻梁接收头

	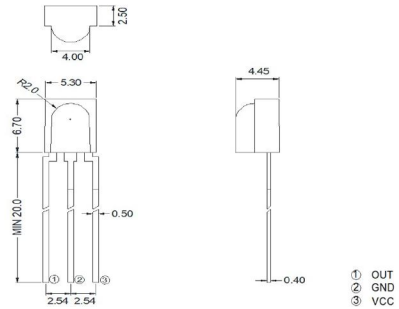
MT-IRM-2BY38L	低功耗静态电流0.2mA，抗WIFi/5G干扰可解常规编码
MT-IRM-2CJ38	静态电流0.5mA，抗WIFI/5G，解连续码
MT-IRM-2BZ38L	低功耗静态电流0.2mA，可解常规编码

Copyright © 2022 MTGDZ . All rights reserved . Subject to change without notice

http://www.matelight.cn

直插接收头产品

小鼻梁接收头

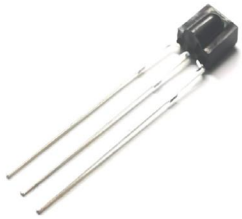	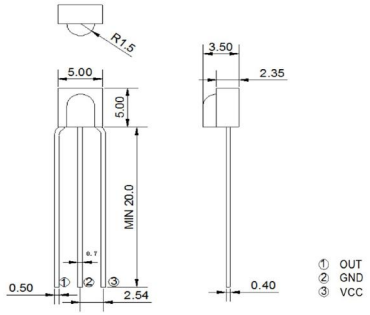
MT-IRM-6AW	超低功耗静态电流0.1mA，可解常规编码
MT-IRM-6BA	低功耗静态电流0.2mA，通用性广，可解常规编码
MT-IRM-6CE	低功耗静态电流0.35mA，通用性广，可解连续码

小鼻梁接收头

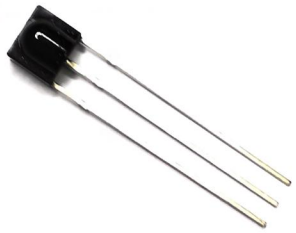	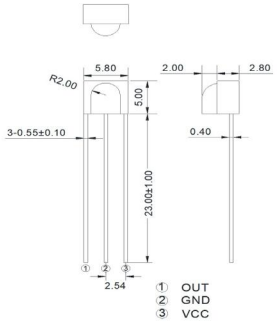
MT-IRM-7BY38	低功耗静态电流0.2mA，抗WIFi/5G干扰可解常规编码
MT-IRM-7CJ38L	静态电流0.5mA，抗WIFI/5G，解连续码
MT-IRM-7BZ38L	低功耗静态电流0.2mA，可解常规编码

Copyright © 2022 MTGDZ . All rights reserved . Subject to change without notice

MATELIGHT
MATELIGHT DCC RELEASE

直插接收头产品

大圆点接收头

	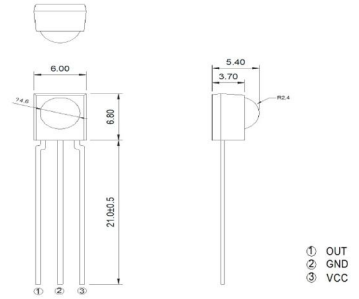
MT-IRM-NBY38	静态电流0.2mA，抗WIFi/5G干扰，可解常规编码
MT-IRM-NBZ38H	静态电流0.2mA，抗WIFi/5G干扰，可解常规编码
MT-IRM-NCJ38	静态电流0.5mA，抗WIFi/5G/电源干扰，可解连续码

圆点接收头

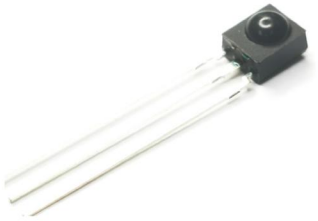	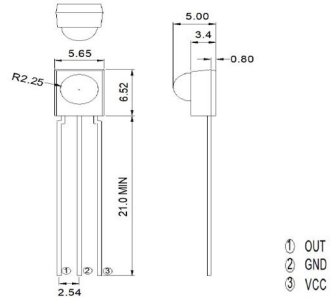
MT-IRM-MAO38L	低功耗静态电流0.2mA，抗WIFi/5G干扰，可解常规编码
MT-IRM-MBZ38L	低功耗静态电流0.2mA，可解常规编码
MT-IRM-MCJ38	静态电流0.5mA，抗WIFi/5G/电源干扰，可解连续码

Copyright © 2022 MTGDZ . All rights reserved . Subject to change without notice
http://www.matelight.cn

直插接收头产品

圆点接收头

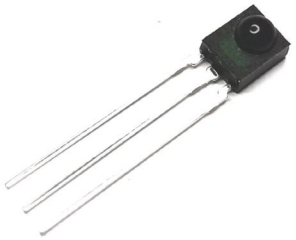	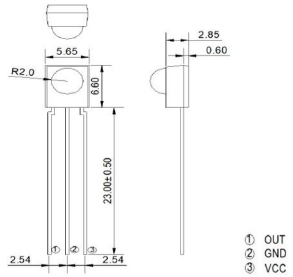
MT-IRM-HA038L	低功耗静态电流0.2mA，抗WIFi/5G干扰，可解常规编码
MT-IRM-HBZ38L	低功耗静态电流0.2mA，可解常规编码
MT-IRM-HCE38	静态电流0.35mA，抗WIFi/5G/电源干扰，可解连续码

小圆点接收头

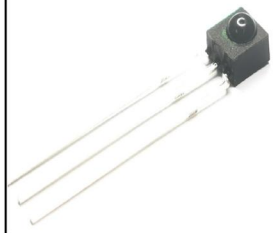	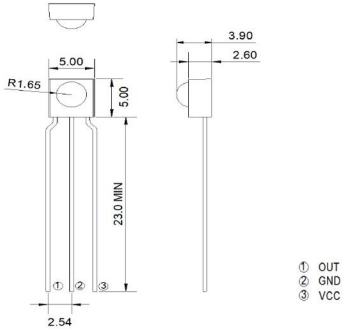
MT-IRM-LAW38H	超低功耗静态电流0.1mA，可解常规编码
MT-IRM-LBA38L	低功耗静态电流0.2mA，通用性广，可解常规编码
MT-IRM-LCE38L	低功耗静态电流0.35mA，通用性广，可解连续码

Copyright © 2022 MTGDZ . All rights reserved . Subject to change without notice

MATELIGHT
MATELIGHT DCC RELEASE

直插红外接收头产品

鼻梁带铁壳接收头

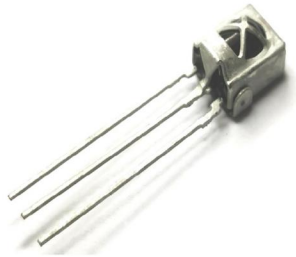	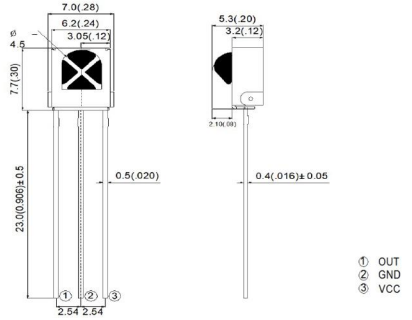
MT-IRM-2938LS	低功耗静态电流0.2mA，抗WIFi/5G干扰，可解常规编码
MT-IRM-2A038LS	静低功耗静态电流0.2mA，抗WIFi/5G干扰，可解常规编码
MT-IRM-2CJ38LS	静态电流0.5mA，抗WIFi/5G/电源干扰，可解常规编码

圆点带铁壳接收头

	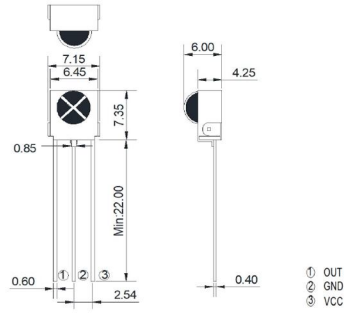
MT-IRM-MBY38S	低功耗静态电流0.2mA，抗WIFi/5G干扰，可解常规编码
MT-IRM-MBZ38LS	低功耗静态电流0.2mA，可解常规编码
MT-IRM-MCJ38LS	低功耗静态电流0.5mA，抗WIFi/5G干扰，可解常规连续码

Copyright © 2022 MTGDZ . All rights reserved . Subject to change without notice

http://www.matelight.cn

直插红外接收头产品

圆点带铁壳接收头

	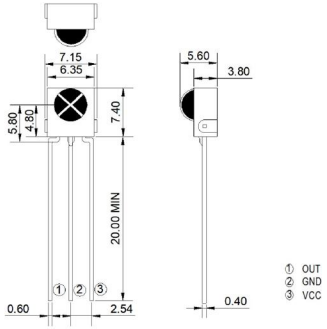
MT-IRM-HBY38LS	低功耗静态电流0.2mA，抗WIFi/5G干扰，可解常规编码
MT-IRM-HA038LS	低功耗静态电流0.2mA，可解常规编码
MT-IRM-H338HS	静态电流0.5mA，可解连续码

圆点带铁壳接收头

	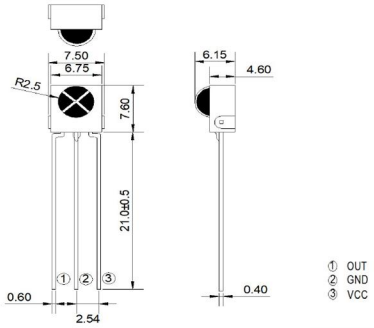
MT-IRM-NBZ38LS	静态电流0.2mA，可解常规编码
MT-IRM-NF38S	静态电流0.25mA，抗WIFi/5G干扰，可解常规编码
MT-IRM-NCG38S	静态电流0.35mA，抗WIFi/5G/电源干扰，可解常规编码

Copyright © 2022 MTGDZ . All rights reserved . Subject to change without notice

MATELIGHT
MATELIGHT DCC RELEASE

直插红外接收头产品

F5接收头

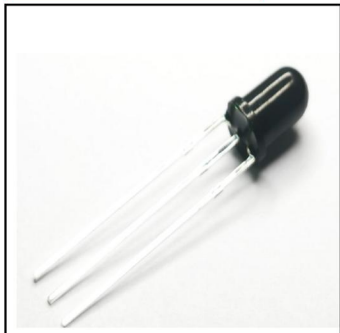	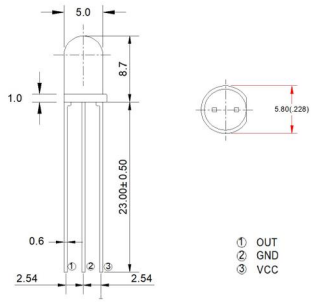
MT-IRM-FBY38L	静态电流0.2mA，抗WIFi/5G干扰，可解常规编码
MT-IRM-FBZ38L	静态电流0.2mA，抗WIFi/5G干扰，可解常规编码
MT-IRM-FCE38	静态电流0.5mA，解连续码

草帽接收头

	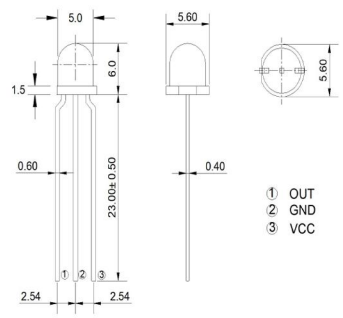
MT-IRM-TBY38L	低功耗静态电流0.25mA，通用性广，可解常规编码
MT-IRM-TBZ38L	低功耗静态电流0.2mA，抗WIFi/5G干扰，可解常规编码
MT-IRM-CE38	静态电流0.5mA，可解常规编码，应用于油烟机控制板

Copyright © 2022 MTGDZ . All rights reserved . Subject to change without notice

直插红外接收头产品

大鼻梁接收头

	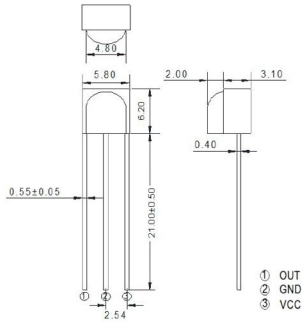
MT-IRM-UBY38	静态电流0.2mA，抗WIFi/5G干扰， 可解常规编码
MT-IRM-UBZ38L	静态电流0.2mA，抗WIFi/5G干扰， 可解常规编码
MT-IRM-UCJ38	静态电流0.5mA，抗WIFi/5G/电源干扰， 可解连续码

压模接收头

	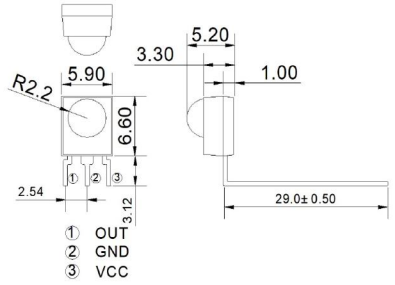
MT-IRM-CJ38	静态电流0.35mA，解连续码， 应用于电表645协议
MT-IRM-BY38	静态电流0.9mA，应用于电表698协议
MT-IRM-BL38	静态电流0.4mA，解连续码， 应用于电表645和698协议

Copyright © 2022 MTGDZ . All rights reserved . Subject to change without notice

直插红外接收头产品

假贴片接收头

	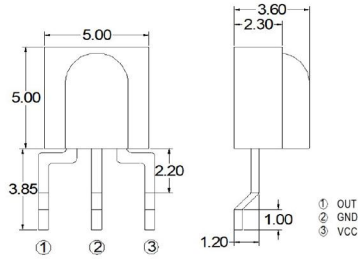
MATE-6BA38L-FB2.2-FL1.0-LC1.0	静态电流0.2mA，抗WIFi/5G干扰， 可解常规编码
MATE-6BZ38L-FB2.2-FL1.0-LC1.0	静态电流0.2mA，抗WIFi/5G干扰， 可解常规编码
MATE-6AW38L-FB2.2-FL1.0-LC1.0	超低功耗，静态电流0.1mA，解常规编码

假贴片接收头

	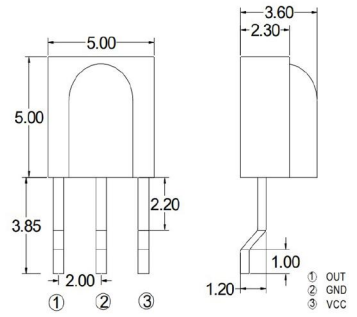
MATE-6BA38LB-FB2.2-FL1.0-LC1.0	静态电流0.2mA，抗WIFi/5G干扰， 可解常规编码
MATE-6BZ38LB-FB2.2-FL1.0-LC1.0	静态电流0.2mA，抗WIFi/5G干扰， 可解常规编码
MATE-6AW38LB-FB2.2-FL1.0-LC1.0	超低功耗，静态电流0.1mA，解常规编码

Copyright © 2022 MTGDZ . All rights reserved . Subject to change without notice

直插红外接收头产品

假贴片接收头

	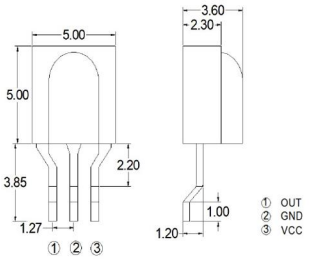
MATE-6BZ38LJ-FB2.2-FL1.0-LC1.0	静态电流0.2mA，抗WIFi/5G干扰， 可解常规编码
MATE-6AW38LJ-FB2.2-FL1.0-LC1.0	超低功耗，静态电流0.1mA，解常规编码
	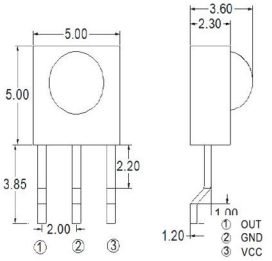
MATE-LBZ38LB-FB2.2-FL1.0-LC1.0	静态电流0.2mA，抗WIFi/5G干扰， 可解常规编码
MATE-LAW38HB-FB2.2-FL1.0-LC1.0	超低功耗，静态电流0.1mA，解常规编码
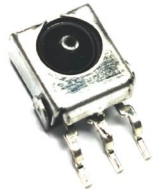	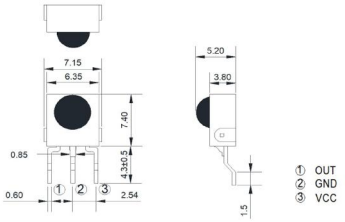
MATE-HCG38S-FB2.2-FL1.0-LC1.0	静态电流0.35mA，抗WIFi/5G干扰/强光 可解常规编码
MATE-HCJ38S-FB2.2-FL1.0-LC1.0	静态电流0.35mA，抗WIFi/5G干扰/强光 可解连续编码

Copyright © 2022 MTGDZ . All rights reserved . Subject to change without notice